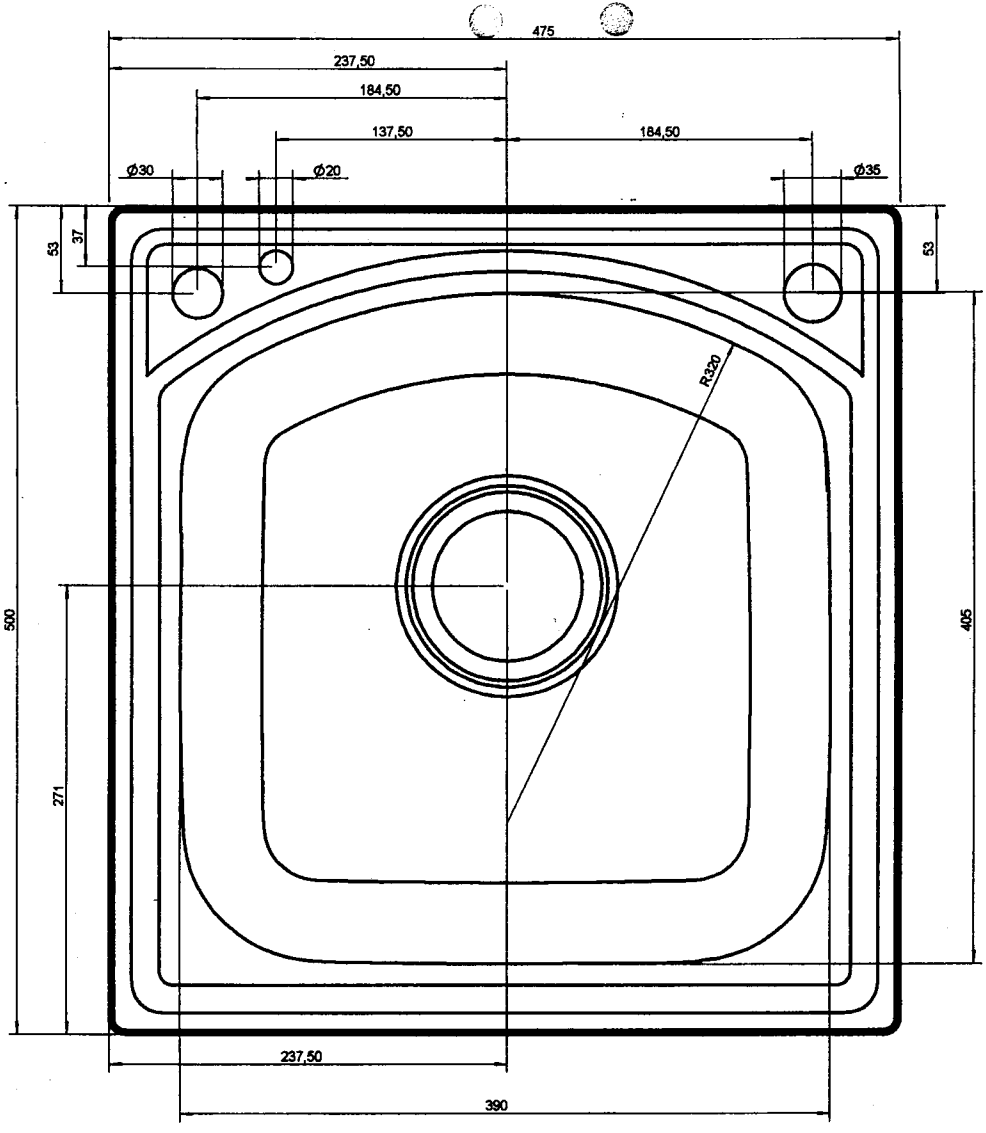
475
237,50
184,50
137,50
184,50
Ø30
Ø20
Ø35
53
37
53
R320
500
405
271
237,50
390

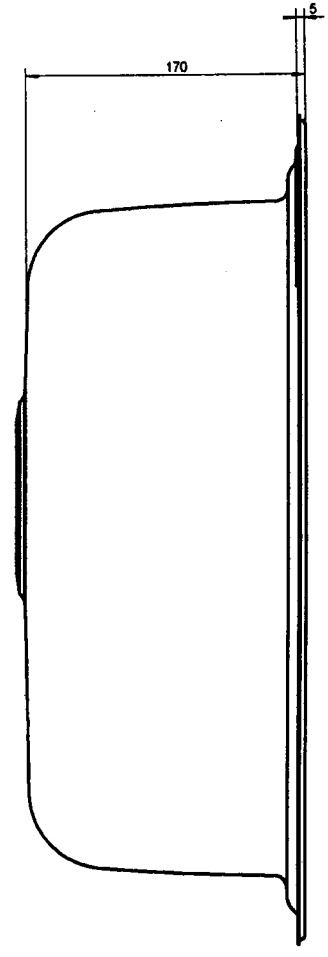
5
170